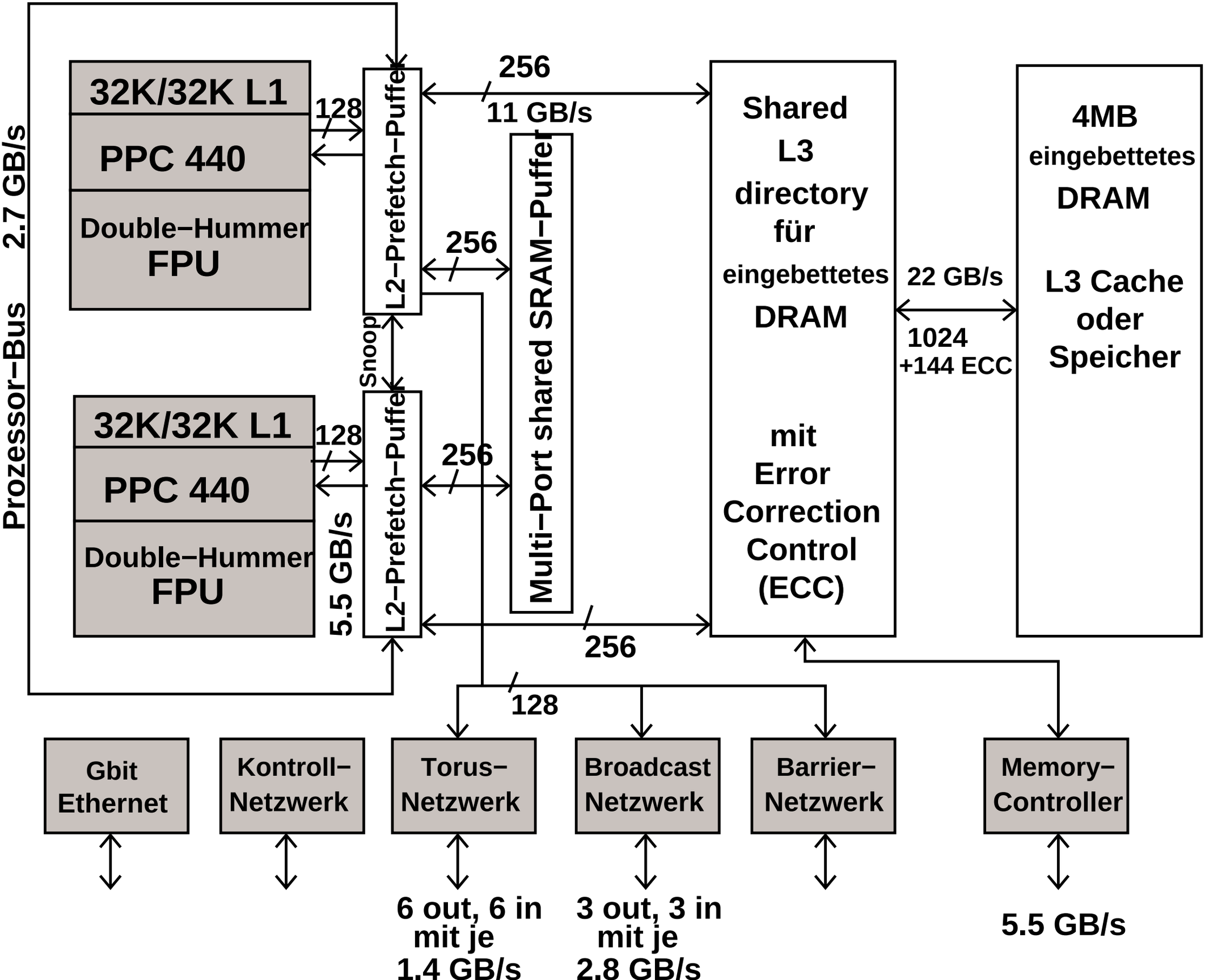
32K/32K L1
PPC 440
Double−Hummer FPU
128
L2−Prefetch−Puffer
256
11 GB/s
256
Multi−Port shared SRAM−Puffer
Snoop
32K/32K L1
PPC 440
Double−Hummer FPU
128
L2−Prefetch−Puffer
256
5.5 GB/s
2.7 GB/s
Prozessor−Bus
256
Shared L3 directory für eingebettetes DRAM
mit Error Correction Control (ECC)
22 GB/s
1024 +144 ECC
4MB eingebettetes DRAM
L3 Cache oder Speicher
128
Gbit Ethernet
Kontroll−Netzwerk
Torus−Netzwerk
Broadcast Netzwerk
Barrier−Netzwerk
Memory−Controller
6 out, 6 in mit je 1.4 GB/s
3 out, 3 in mit je 2.8 GB/s
5.5 GB/s