c)

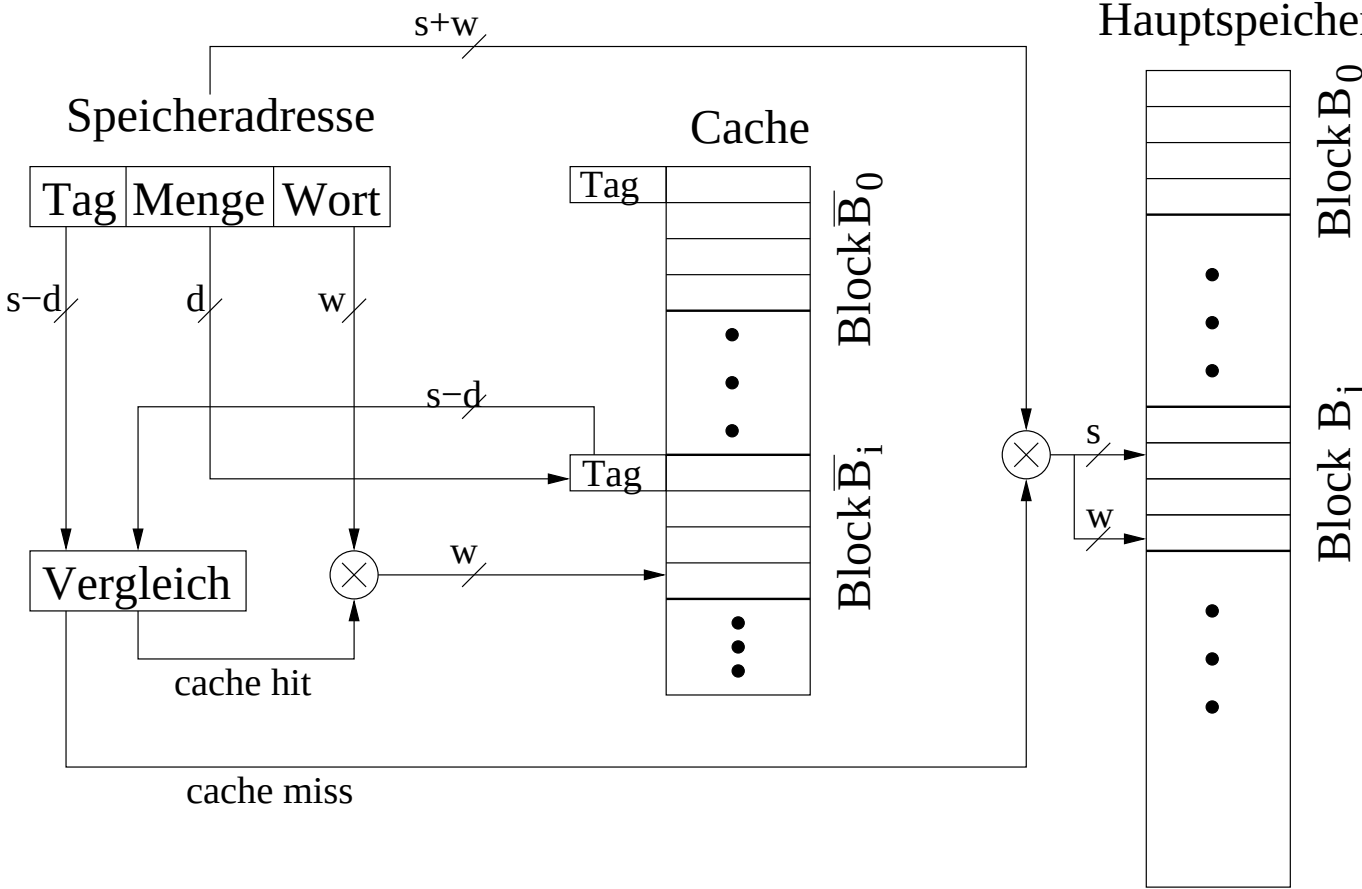
s+w
Speicheradresse
Tag
Menge
Wort
s−d
d
w
Vergleich
cache hit
cache miss
Cache
Tag
Block $\overline{B}_0$
Tag
Block $\overline{B}_i$
s−d
w
Hauptspeicher
Block B_0
Block B_j
s
w